平成24年愛媛県高校総体南予地区予選
平成24年4月21日
宇和島丸山公園南庭球場
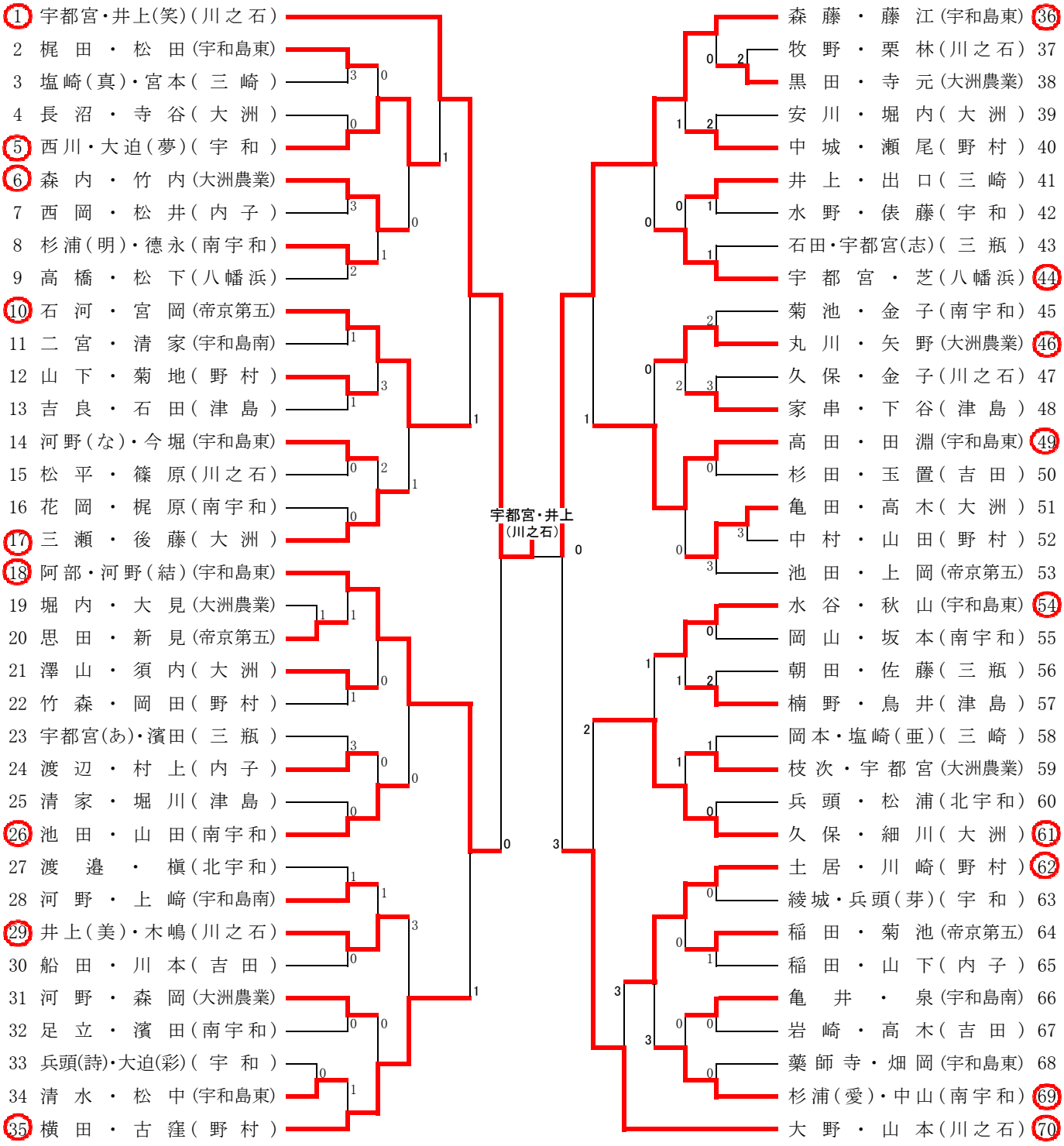
女子