2013　宇和島市・北宇和郡　中学生新人大会　男子個人の部

2013.10.3

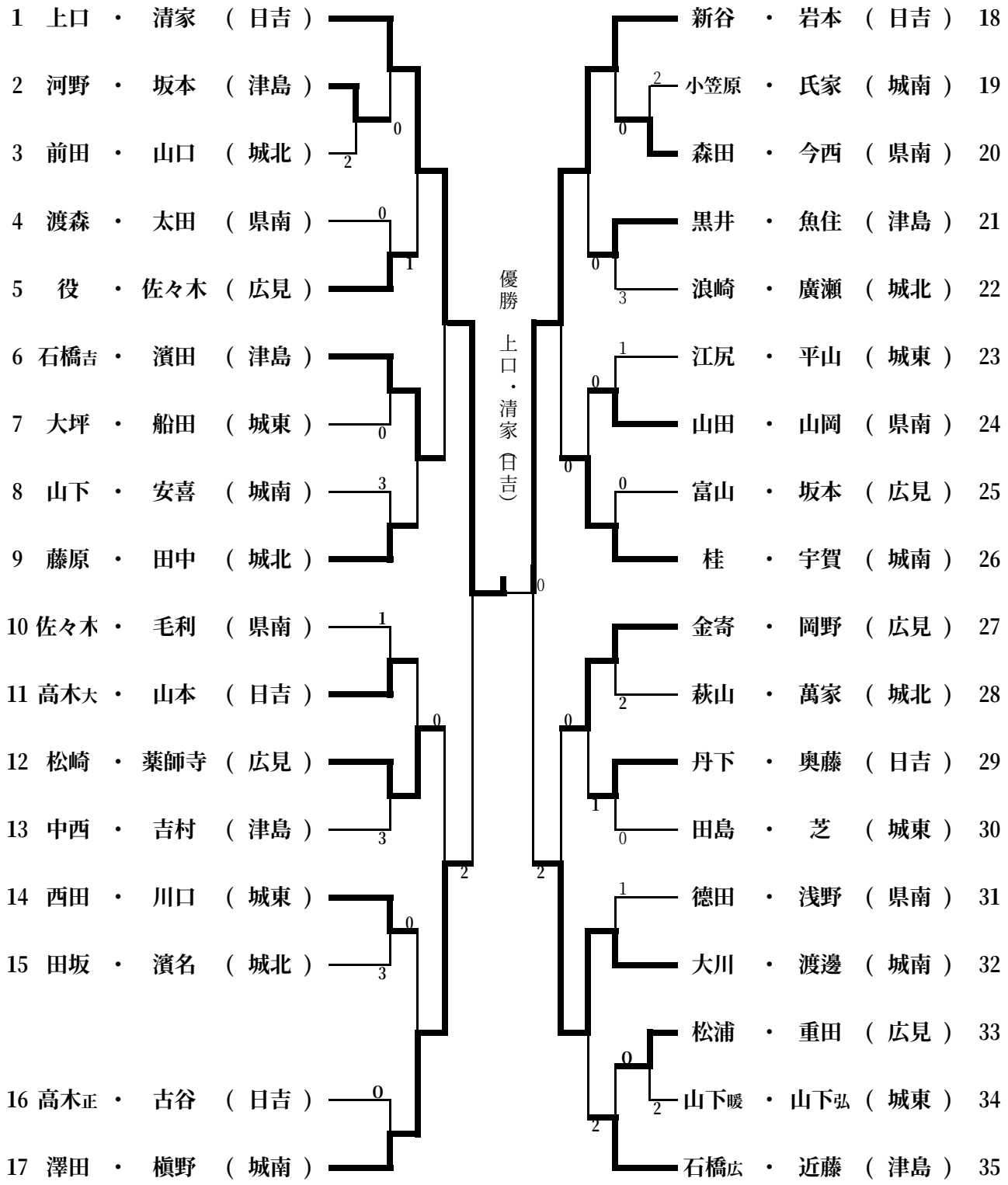

３位決定戦

大川 ・ 渡邊 （ 城南 ）

32の敗者　澤田 ・ 槇野 （ 城南 ） 0 大川 ・ 渡邊 （ 城南 ） 33の敗者